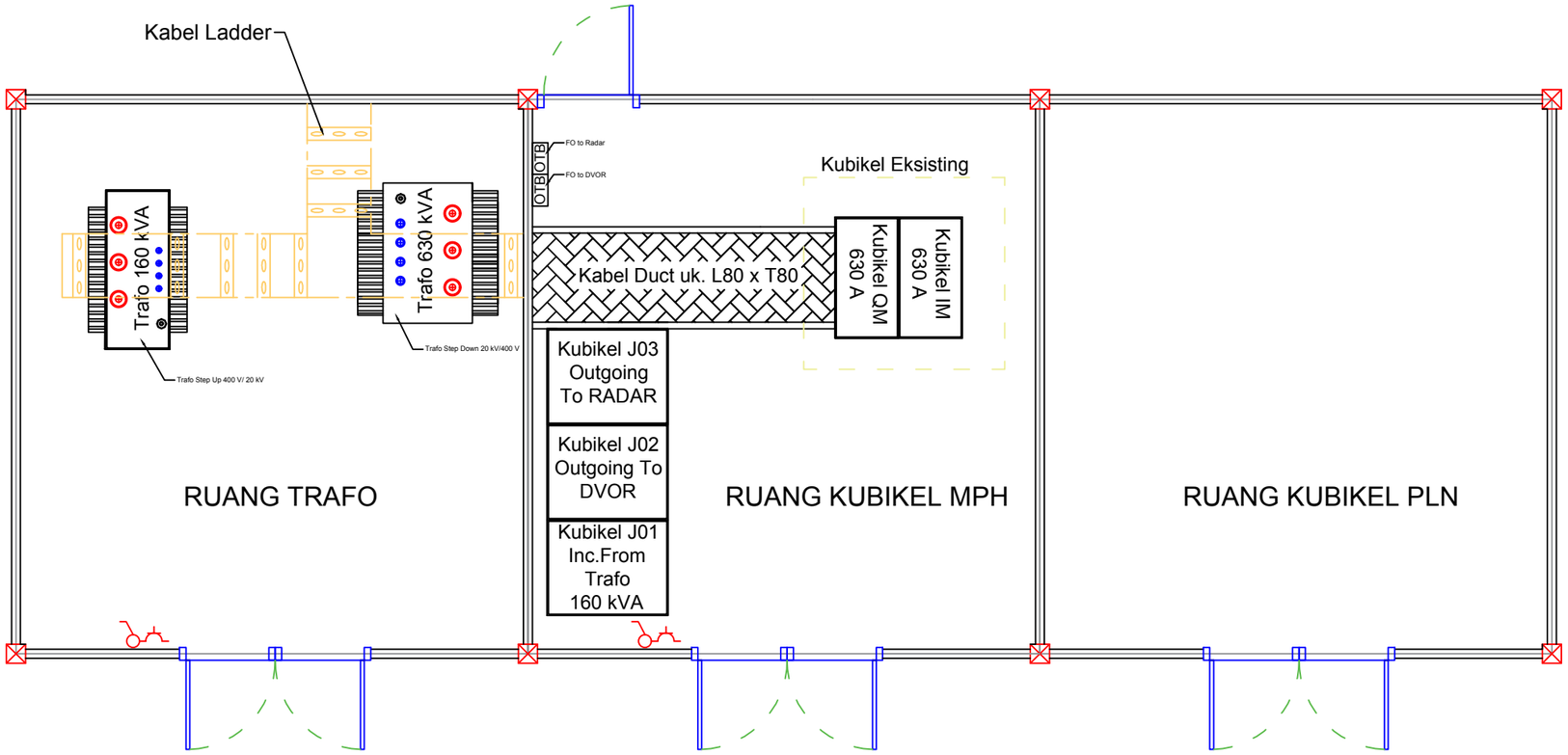


LAY OUT INSTALASI MAIN POWER HOUSE

Skala Fit To Paper

AS BUILT DRAWING

Keterangan :

Pemberi Tugas :

PERUM LPPNPI CABANG DENPASAR

PROYEK:

Pengadaan Dan Pemasangan Kabel Tegangan Menengah (TM) Beserta Sarana Penunjangnya Di Cabang Denpasar

Mengetahui :

Daniel Nugroho
PPHP

Disetujui :

Chairul Iskandar
PPIK

Diperiksa Oleh :

Misbahul Munir
PPP

Kontraktor Pelaksana :

PT. BONA DUPANG SOALOON
ELECTRICAL & MECHANICAL CONTRACTOR

Ir. B.H Sitorus M.Sc,MM
Direktur

Ir. Bona Evan S
Project Manager

| Drafter By : | Checked By : |
|---|---|
| Ahlan Rinaldi | Ajron, S.T |

Project Description:

MAIN POWER HOUSE

Page No : ABD-1

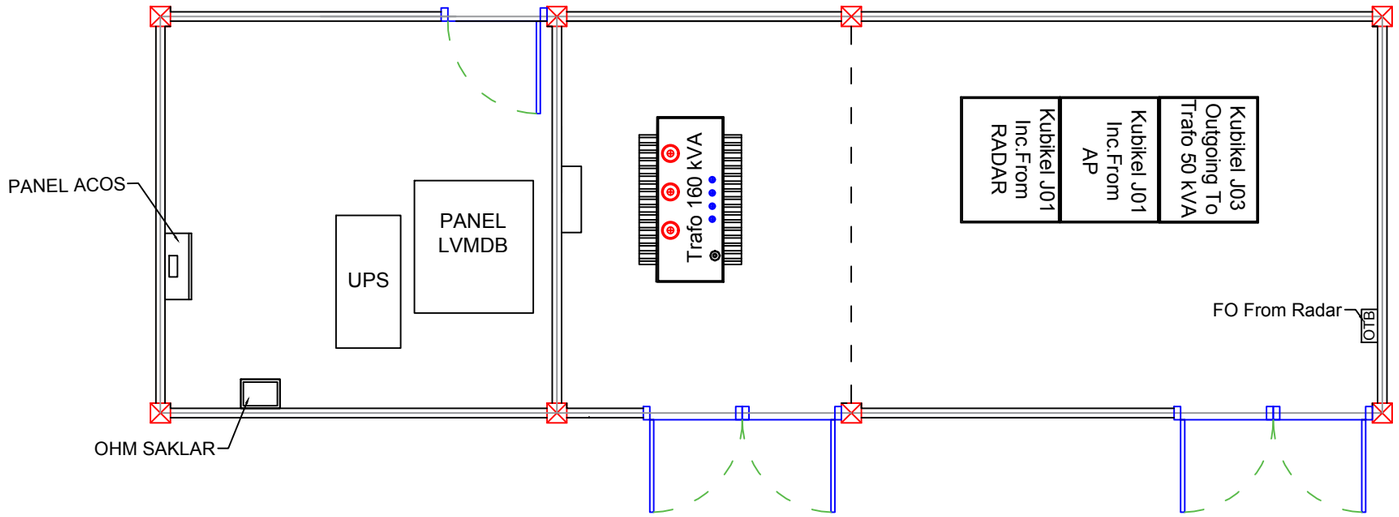


LAY OUT INSTALASI SUBSTATION TRANSMITTER
Skala Fit To Paper

AS BUILT DRAWING

Keterangan :

Pemberi Tugas :

PERUM LPPNPI CABANG DENPASAR

PROYEK:

Pengadaan Dan Pemasangan Kabel Tegangan Menengah (TM) Beserta Sarana Penunjangnya Di Cabang Denpasar

Mengetahui :

Daniel Nugroho
PPHP

Disetujui :

Chairul Iskandar
PPIK

Diperiksa Oleh :

Misbahul Munir
PPP

Kontraktor Pelaksana :

PT. BONA DUPANG SOALOON
ELECTRICAL & MECHANICAL CONTRACTOR

Ir. B.H Sitorus M.Sc,MM
Direktur

Ir. Bona Evan S
Project Manager

| Drafter By : | Checked By : |
|---|---|
| Ahlan Rinaldi | Ajron, S.T |

Project Description:

SUBSTATION TRANSMITTER

Page No : ABD-2

Keterangan :

= Stop Kontak AC

= Stop Kontak Biasa

= Bulb LED 13 Watt

= TL LED 2x18 Watt

= Lampu Obstruction

= PHB

OTB = Optic Terminal Box

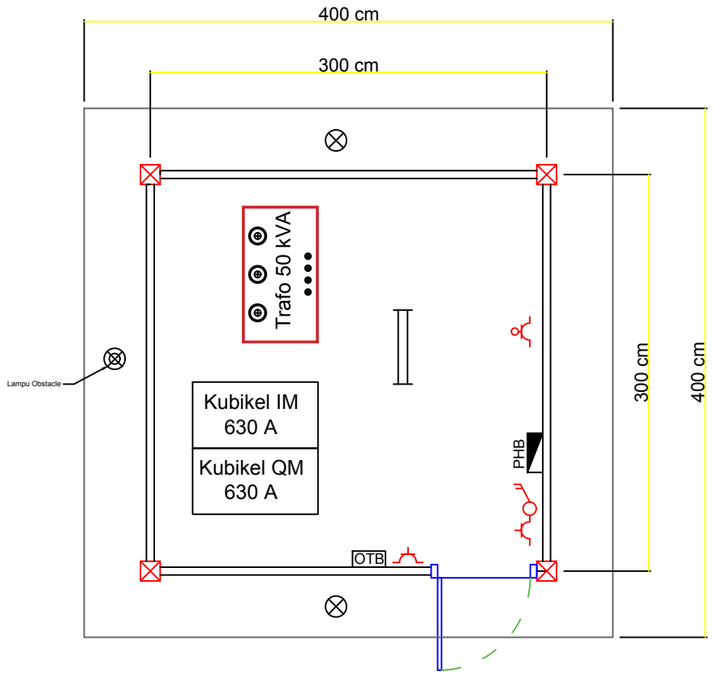


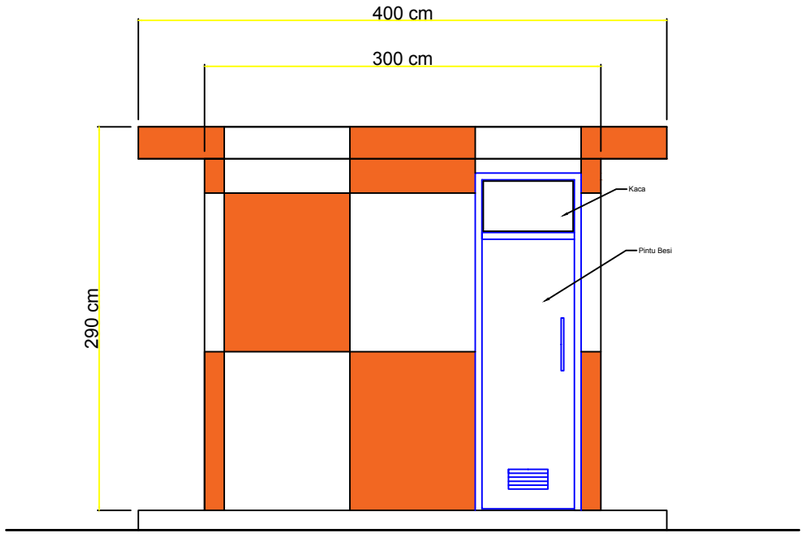


DESAIN DAN LAY OUT INSTALASI SUBSTATION LOCALIZER

Skala 1 : 100 mm

AS BUILT DRAWING

Keterangan :

Pemberi Tugas :

PERUM LPPNPI CABANG DENPASAR

PROYEK:

Pengadaan Dan Pemasangan Kabel Tegangan Menengah (TM) Beserta Sarana Penunjangnya Di Cabang Denpasar

Mengetahui :

Daniel Nugroho
PPHP

Disetujui :

Chairul Iskandar
PPIK

Diperiksa Oleh :

Misbahul Munir
PPP

Kontraktor Pelaksana :

PT. BONA DUPANG SOALOON
ELECTRICAL & MECHANICAL CONTRACTOR

Ir. B.H Sitorus M.Sc.MM
Direktur

Ir. Bona Evan S
Project Manager

| Drafter By : | Checked By : |
|---|---|
| Ahlan Rinaldi | Ajron, S.T |

Project Description:

GEDUNG LOCALIZER

Page No : ABD-3

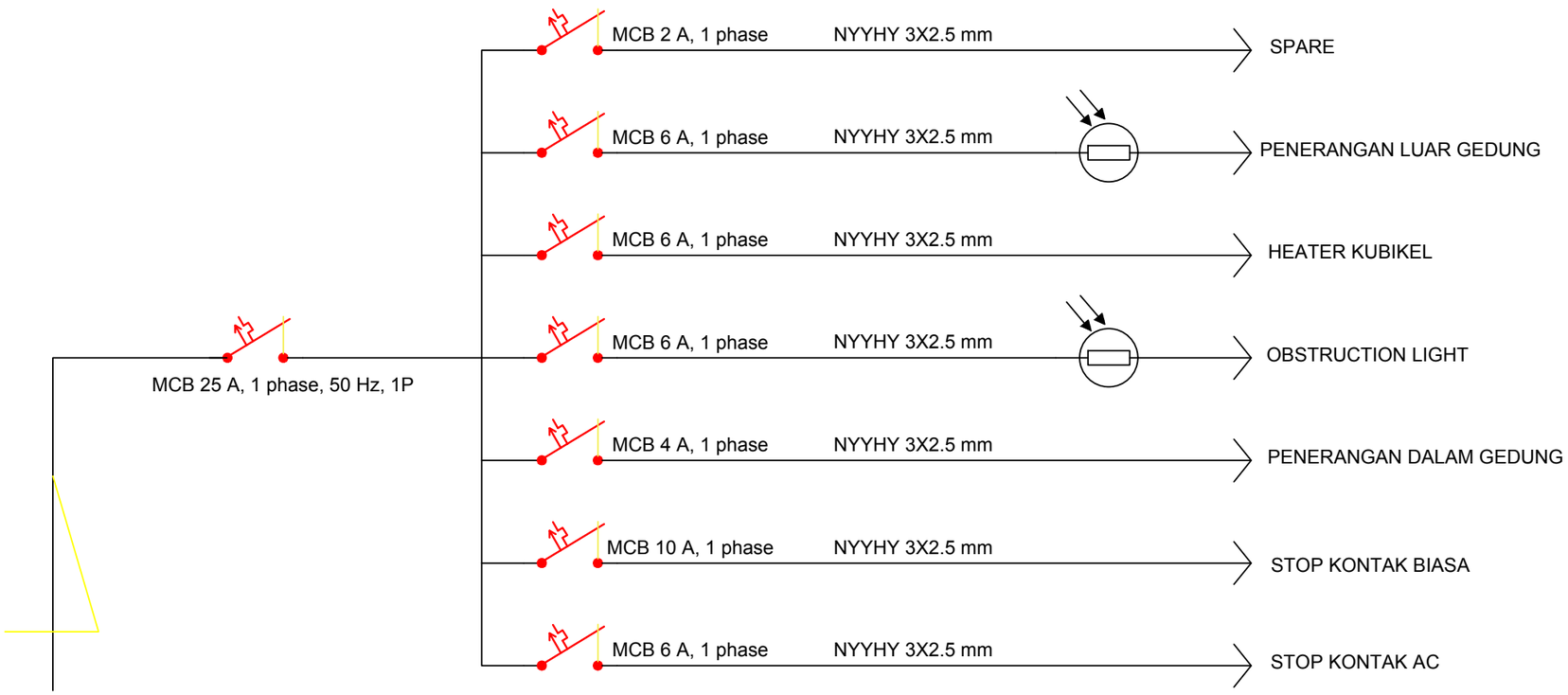


SINGLE LINE DIAGRAM INSTALASI GEDUNG LOCALIZER

Skala : Fit to Paper

AS BUILT DRAWING

Keterangan :

Pemberi Tugas :

PERUM LPPNPI CABANG DENPASAR

PROYEK:

Pengadaan Dan Pemasangan Kabel Tegangan Menengah (TM) Beserta Sarana Penunjangnya Di Cabang Denpasar

Mengetahui :

Daniel Nugroho
PPHP

Disetujui :

Chairul Iskandar
PPIK

Diperiksa Oleh :

Misbahul Munir
PPP

Kontraktor Pelaksana :

PT. BONA DUPANG SOALOON
ELECTRICAL & MECHANICAL CONTRACTOR

Ir. B.H Sitorus M.Sc,MM
Direktur

Ir. Bona Evan S
Project Manager

| Drafter By : | Checked By : |
|---|---|
| Ahlan Rinaldi | Ajron, S.T |

Project Description:

Single Line Diagram Instalasi Gedung Localizer

Page No : ABD-4

Keterangan :

= Stop Kontak AC

= Stop Kontak Biasa

= Bulb LED 13 Watt

= TL LED 2x18 Watt

= Lampu Obstruction

= PHB

OTB = Optic Terminal Box

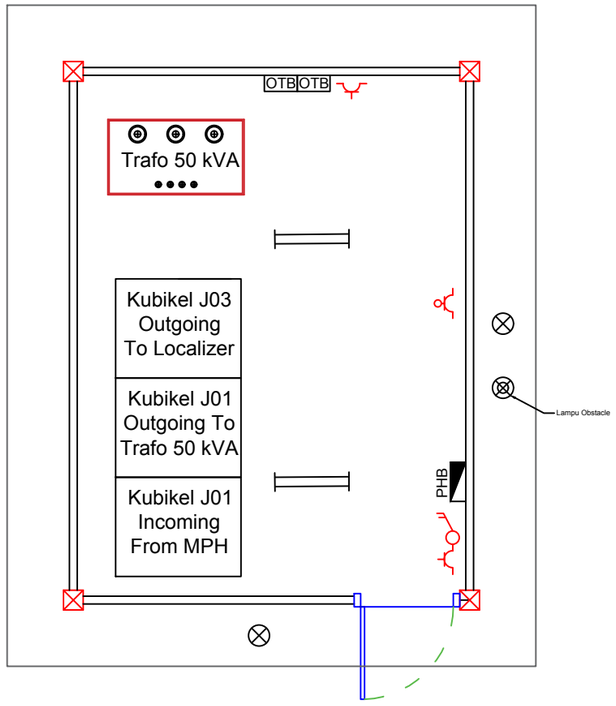


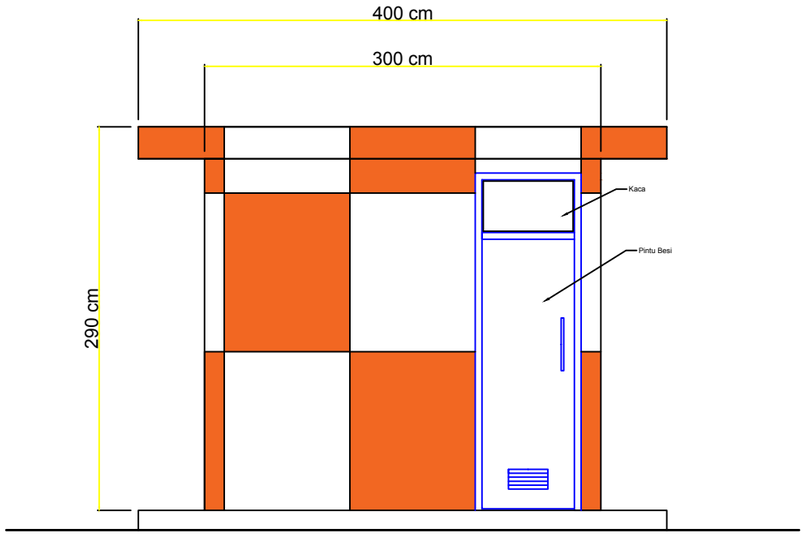


DESAIN DAN LAY OUT INSTALASI SUBSTATION DVOR

Skala 1 : 100 mm

AS BUILT DRAWING

Keterangan :

Pemberi Tugas :

PERUM LPPNPI CABANG DENPASAR

PROYEK:

Pengadaan Dan Pemasangan
Kabel Tegangan Menengah (TM)
Beserta Sarana Penunjangnya
Di Cabang Denpasar

Mengetahui :

Daniel Nugroho
PPHP

Disetujui :

Chairul Iskandar
PPIK

Diperiksa Oleh :

Misbahul Munir
PPP

Kontraktor Pelaksana :

PT. BONA DUPANG SOALOON
ELECTRICAL & MECHANICAL CONTRACTOR

Ir. B.H Sitorus M.Sc.MM
Direktur

Ir. Bona Evan S
Project Manager

| Drafter By : | Checked By : |
|---|---|
| Ahlan Rinaldi | Ajron, S.T |

Project Description:

GEDUNG DVOR

Page No : ABD-5

Keterangan :

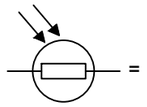

= Foto Sel

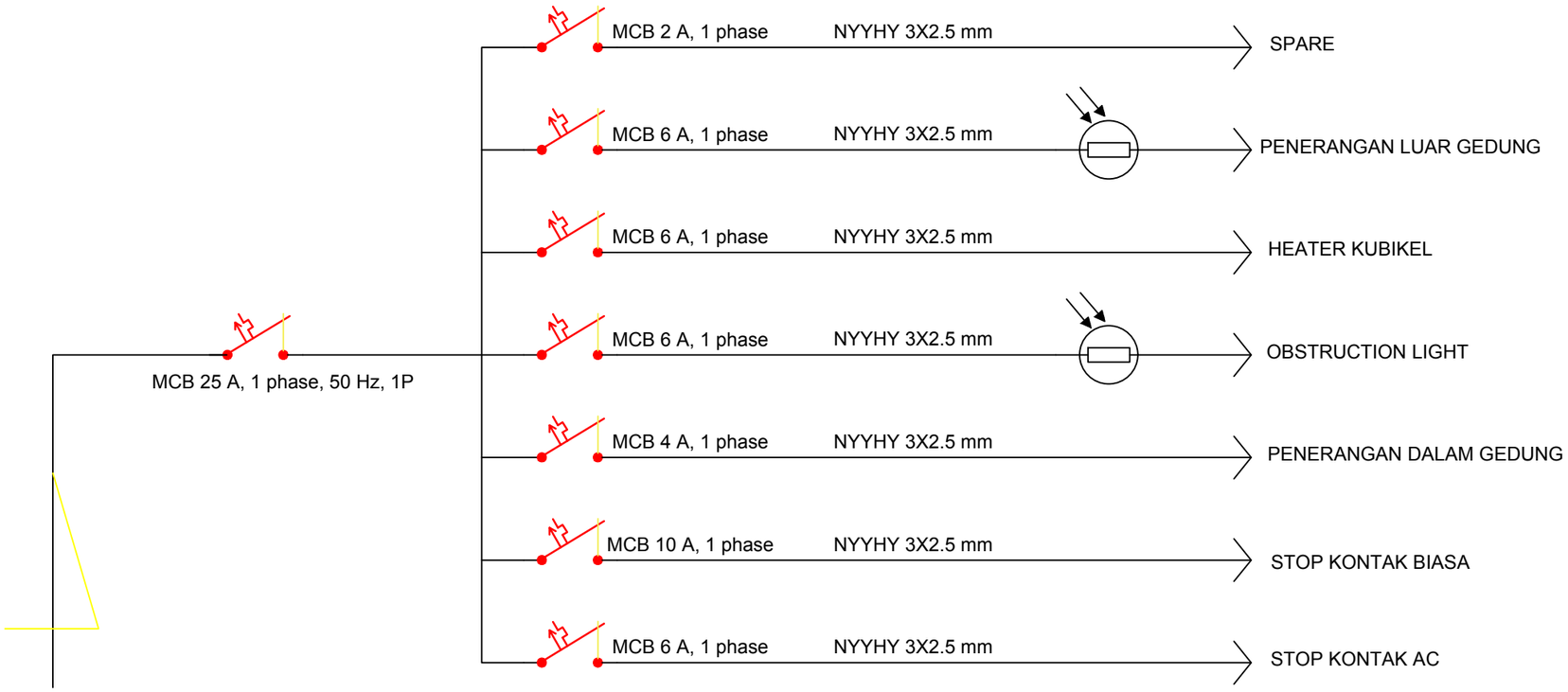


SINGLE LINE DIAGRAM INSTALASI GEDUNG DVOR

Skala : Fit to Paper

AS BUILT DRAWING

Keterangan :

Pemberi Tugas :

PERUM LPPNPI CABANG DENPASAR

PROYEK:

Pengadaan Dan Pemasangan Kabel Tegangan Menengah (TM) Beserta Sarana Penunjangnya Di Cabang Denpasar

Mengetahui :

Daniel Nugroho
PPHP

Disetujui :

Chairul Iskandar
PPIK

Diperiksa Oleh :

Misbahul Munir
PPP

Kontraktor Pelaksana :

PT. BONA DUPANG SOALOON
ELECTRICAL & MECHANICAL CONTRACTOR

Ir. B.H Sitorus M.Sc,MM
Direktur

Ir. Bona Evan S
Project Manager

| Drafter By : | Checked By : |
|---|---|
| Ahlan Rinaldi | Ajron, S.T |

Project Description:

Single Line Diagram Instalasi Gedung DVOR

Page No : ABD-6

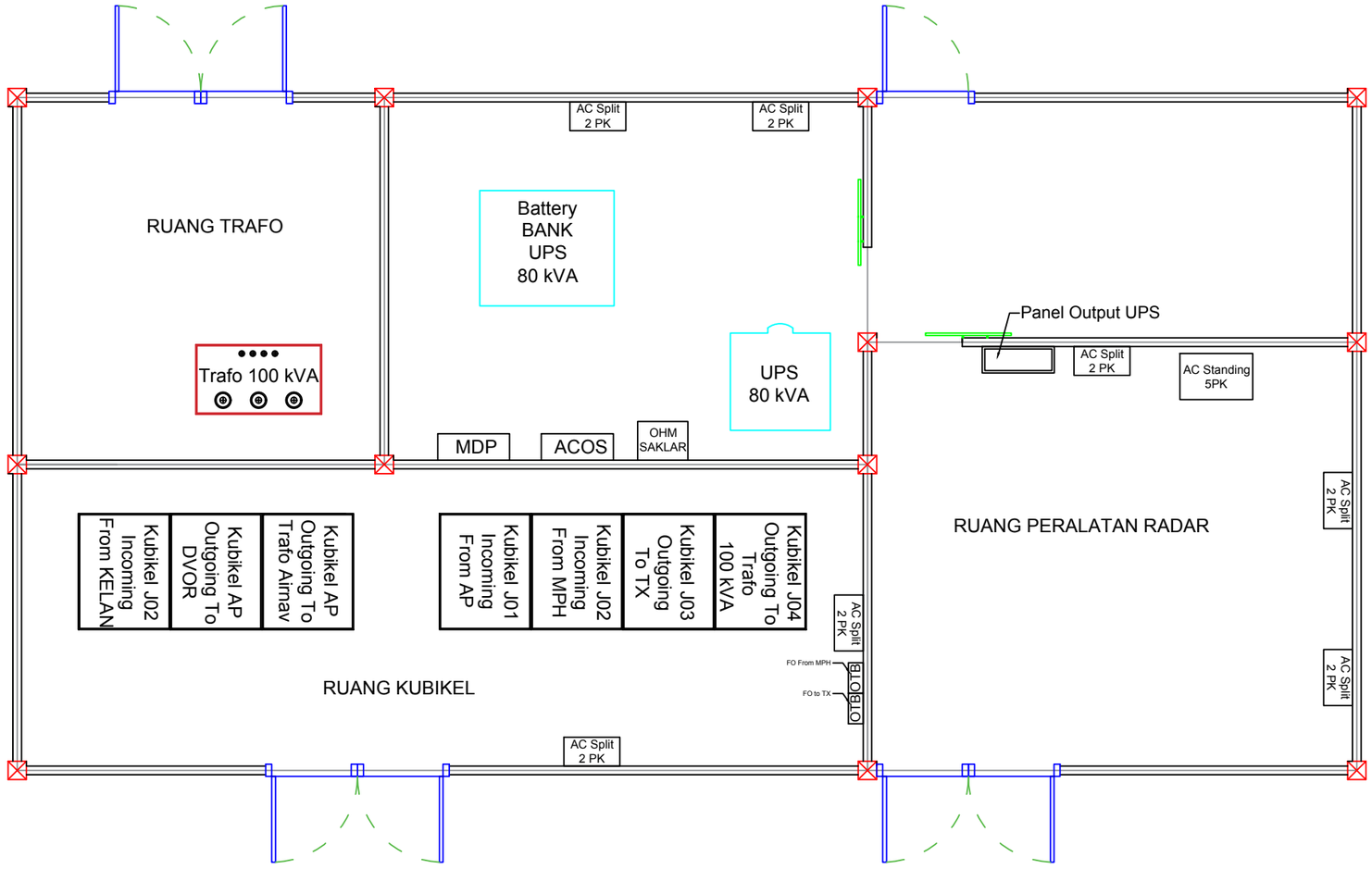


LAY OUT INSTALASI SUBSTATION RADAR

Skala Fit To Paper

# AS BUILT DRAWING

Keterangan :

Pemberi Tugas :

PERUM LPPNPI CABANG DENPASAR

PROYEK:

Pengadaan Dan Pemasangan Kabel Tegangan Menengah (TM) Beserta Sarana Penunjangnya Di Cabang Denpasar

Mengetahui :

Daniel Nugroho
PPHP

Disetujui :

Chairul Iskandar
PPIK

Diperiksa Oleh :

Misbahul Munir
PPP

Kontraktor Pelaksana :

PT. BONA DUPANG SOALOON
ELECTRICAL & MECHANICAL CONTRACTOR

Ir. B.H Sitorus M.Sc,MM
Direktur

Ir. Bona Evan S
Project Manager

| Drafter By : | Checked By : |
|---|---|
| Ahlan Rinaldi | Ajron, S.T |

Project Description:

GEDUNG RADAR

Page No : ABD-7

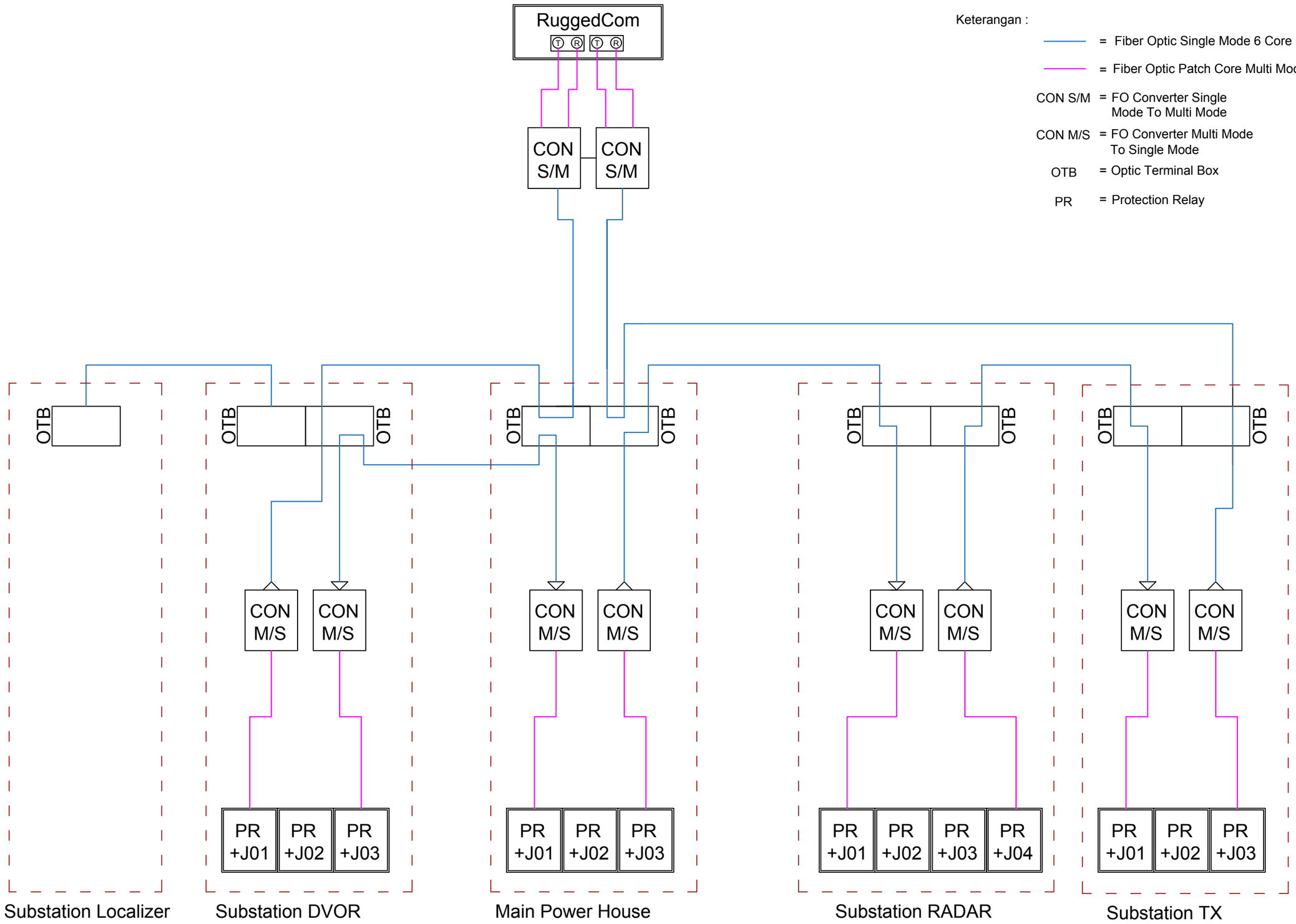


Keterangan :

- = Fiber Optic Single Mode 6 Core
- = Fiber Optic Patch Core Multi Mode
- CON S/M = FO Converter Single Mode To Multi Mode
- CON M/S = FO Converter Multi Mode To Single Mode
- OTB = Optic Terminal Box
- PR = Protection Relay

SINGLE LINE DIAGRAM INSTALASI FIBER OPTIC DAN AKSESORIS

Skala Fit To Paper

AS BUILT DRAWING

Keterangan :

Pemberi Tugas :

PERUM LPPNPI CABANG DENPASAR

PROYEK:

Pengadaan Dan Pemasangan Kabel Tegangan Menengah (TM) Beserta Sarana Penunjangnya Di Cabang Denpasar

Mengetahui :

Daniel Nugroho
PPHP

Disetujui :

Chairul Iskandar
PPIK

Diperiksa Oleh :

Misbahul Munir
PPP

Kontraktor Pelaksana :

PT. BONA DUPANG SOALOON
ELECTRICAL & MECHANICAL CONTRACTOR

Ir. B.H Sitorus M.Sc,MM
Direktur

Ir. Bona Evan S
Project Manager

| Drafter By : | Checked By : |
|---|---|
| Ahlan Rinaldi | Ajron, S.T |

Project Description:

TOPOLOGI FIBER OPTIC

Page No : ABD-7

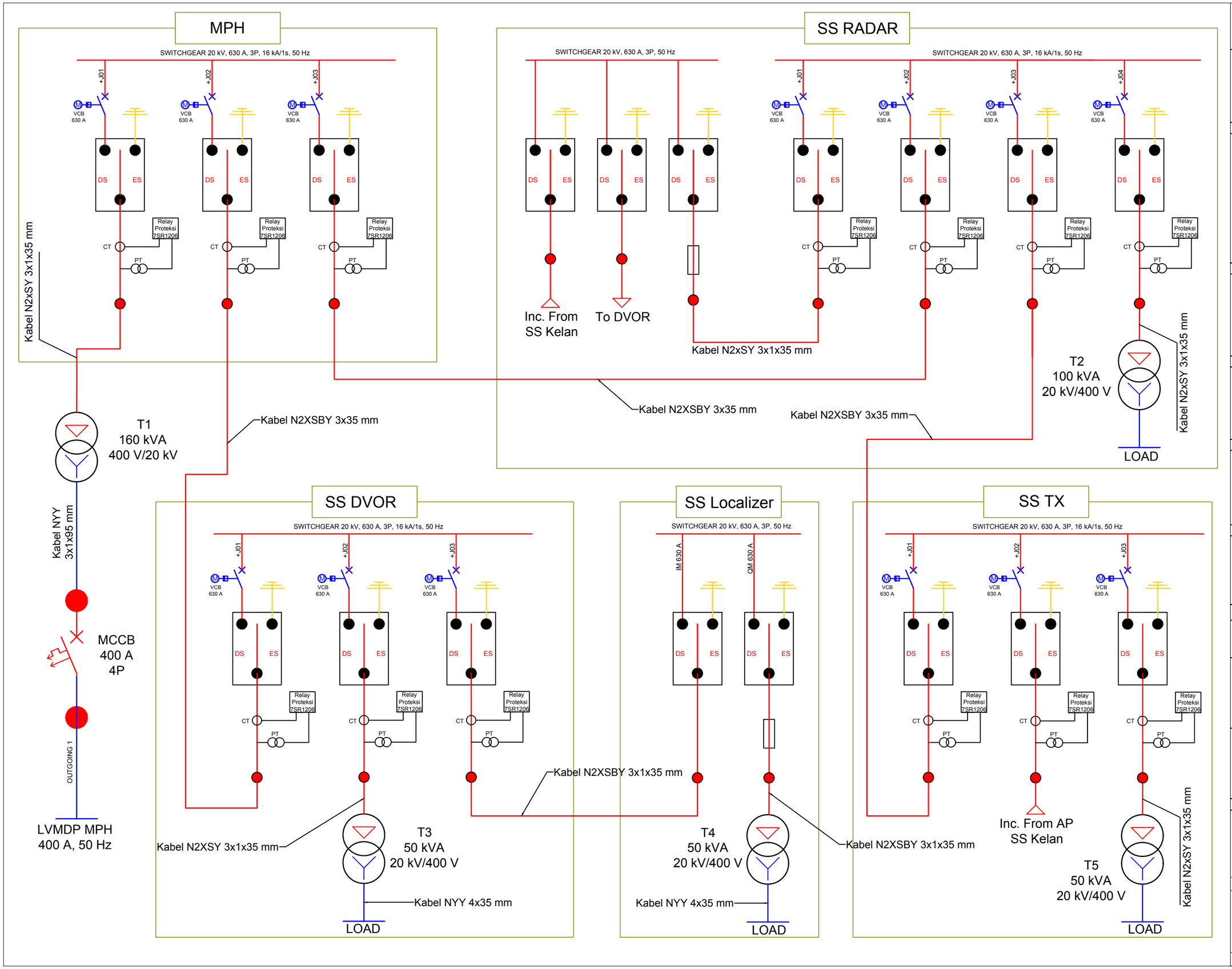


# AS BUILT DRAWING

Keterangan :

Pemberi Tugas :

AirNav

PROYEK:

Pengadaan Dan Pemasangan Kabel Tegangan Menengah (TM) Beserta Sarana Penunjangnya Di Cabang Denpasar

Mengetahui :

Daniel Nugroho
PPHP

Disetujui :

Chairul Iskandar
PPIK

Diperiksa Oleh :

Misbahul Munir
PPP

Kontraktor Pelaksana :

PT. BONA DUPANG SOALOON
ELECTRICAL & MECHANICAL CONTRACTOR

Ir. B.H Sitorus M.Sc,MM
Direktur

Ir. Bona Evan S
Project Manager

| Drafter By : | Checked By : |
|---|---|
| Ahlan Rinaldi | Ajron, S.T |

Project Description:

SINGLE LINE DIAGRAM INSTALASI TEGANGAN MENENGAN DAN TEGANGAN RENDAH

Page No : ABD-9